baby lock Victory Quick Reference Threading Guide

4-Thread Overlock
Remallado con 4 Hilos
Surjet à 4 Fils
4-Faden Overlock
4-Draads Locken

4-Lankainen Saumaus
4-Tråds Overlock
Cuciture sopraggitto a 4 fili
4-ниточное шитье
4线包缝

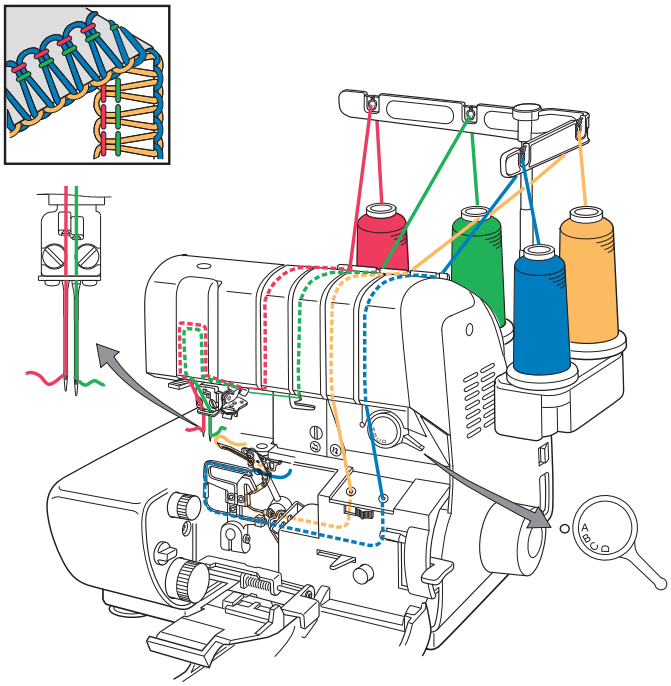

Needles Agujas Aiguilles Nadeln Naald Neulat Nålar Aghi ИГЛЫ 针	left + right izquierda + derecha gauche + droite linke + rechte links + rechts vasen + oikea vänster + höger sinistro + destro левая + правая 左 + 右	Length Longitud Longueur Länge Lengte Pituus Längd Lunghezza Punto ДЛИНА СТЕЖКА 针码长度 **2,5-3,5**
Width Ancho Largeur Breite Breedte Leveys Bredd Larghezza Cucitura ШИРИНА СТЕЖКА 针迹宽度 **6,0-7,5**		Stitch Selector Selector de puntadas Sélecteur de point Stichwahl Steekkeuzeknop Ommelvalitsin Söm Väljare Selettore Punto СЕЛЕКТОР СТРОЧЕК 针迹选择 **A**

3-Thread Overlock-Narrow
Remallado con 3 Hilos Estrecho
Surjet à 3 Fils-Étroit
3-Faden Overlock-Schmal
3-Draads Locken Smal

3-Lankainen Kapea Saumaus
3-Tråds Overlock
Punt sopraggitto a 3 fili Stretto
3-ниточное шитье-узкий шов
3线包缝-窄

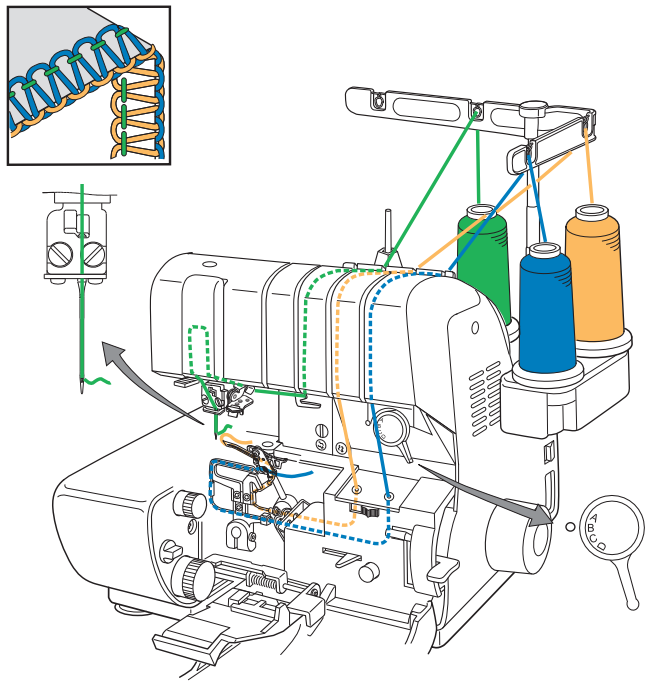

Needles Agujas Aiguilles Nadeln Naald Neulat Nålar Ago ИГЛЫ 针	right derecha droite rechte rechts oikea höger destro правая 右	Length Longitud Longueur Länge Lengte Pituus Längd Lunghezza Punto ДЛИНА СТЕЖКА 针码长度 **2,5-3,5**
Width Ancho Largeur Breite Breedte Leveys Bredd Larghezza Cucitura ШИРИНА СТЕЖКА 针迹宽度 **3,0**		Stitch Selector Selector de puntadas Sélecteur de point Stichwahl Steekkeuzeknop Ommelvalitsin Söm Väljare Selettore Punto СЕЛЕКТОР СТРОЧЕК 针迹选择 **B**

baby lock Victory Quick Reference Threading Guide

3-Thread Overlock-Wide
Remallado con 3 Hilos Ancho
Surjet à 3 Fils-Large
3-Faden Overlock-Breit
3-Draads Locken Breed

3-Lankainen Leveä Saumaus
3-Tråds Overlock-Bred
Punt sopraggitto a 3 fili Largo
3-ниточное шитье-широкий шов
3线包缝-宽

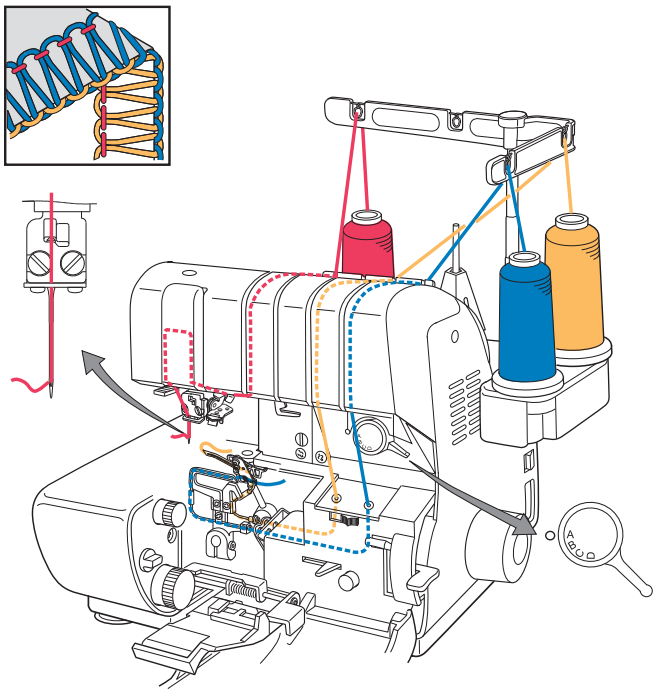

Needles Agujas Aiguilles Nadeln Naald Neulat Nålar Ago ИГЛЫ 针	left izquierda gauche linke links vasen vänster sinistro левая 左	Length Longitud Longueur Länge Lengte Pituus Längd Lunghezza Punto ДЛИНА СТЕЖКА 针码长度 **2-3**
Width Ancho Largeur Breite Breedte Leveys Bredd Larghezza Cucitura ШИРИНА СТЕЖКА 针迹宽度 **7,5**	Stitch Selector Selector de puntadas Sélecteur de point Stichwahl Steekkeuzeknop Ommelvalitsin Söm Väljare Selettore Punto СЕЛЕКТОР СТРОЧЕК 针迹选择 **A**	

3-Thread Overlock-Narrow Hem
Remallado con 3 Hilos Estrecho para dobladillo
Ourlet Étroit à 3 Fils
3-Faden Rollnaht
3-Draads Locken Omboorden

3-Lankainen Kapea Piilo-Ommel
3-Tråds Overlock-Smal Kantsön
Punt sopraggitto a 3 fili Orlo Stretto
3-ниточный оверлок-узкая подрубка края
3线卷边窄包缝

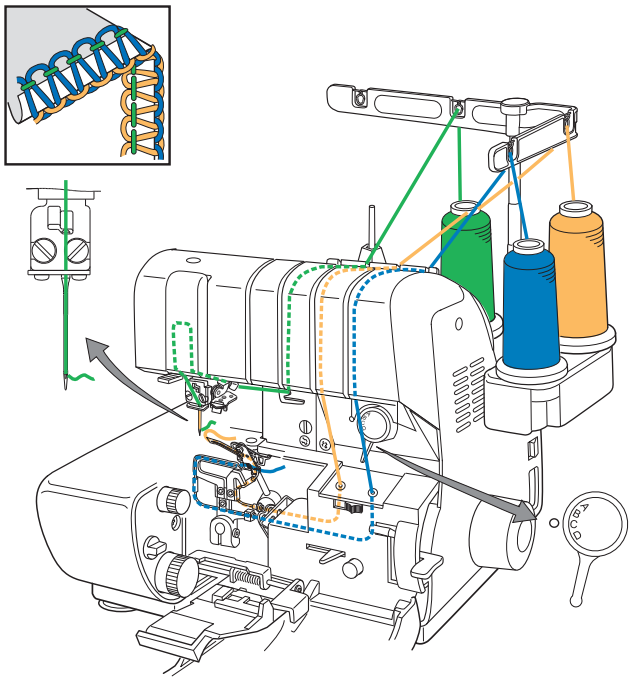

Needle Agujas Aiguilles Nadeln Naald Neulat Nålar Ago ИГЛЫ 针	right derecha droite rechte rechts oikea höger destro правая 右	Length Longitud Longueur Länge Lengte Pituus Längd Lunghezza Punto ДЛИНА СТЕЖКА 针码长度 **1,0-1,5R**
Width Ancho Largeur Breite Breedte Leveys Bredd Larghezza Cucitura ШИРИНА СТЕЖКА 针迹宽度 **3,0**	Stitch Selector Selector de puntadas Sélecteur de point Stichwahl Steekkeuzeknop Ommelvalitsin Söm Väljare Selettore Punto СЕЛЕКТОР СТРОЧЕК 针迹选择 **C**	

baby lock Victory Quick Reference Threading Guide

3-Thread Rolled Edge
Costura de orillas con 3 Hilos
Roulotté à 3 Fils
3-Faden Rollsaum
3-Draads Rolzoom

3-Lankainen Kiertopäärmäys
3-Tråds Rullfåll
Punto surfilo arrotolato a 3 fili
3-ниточный ролевый подрубочный шов
3线全卷边包缝

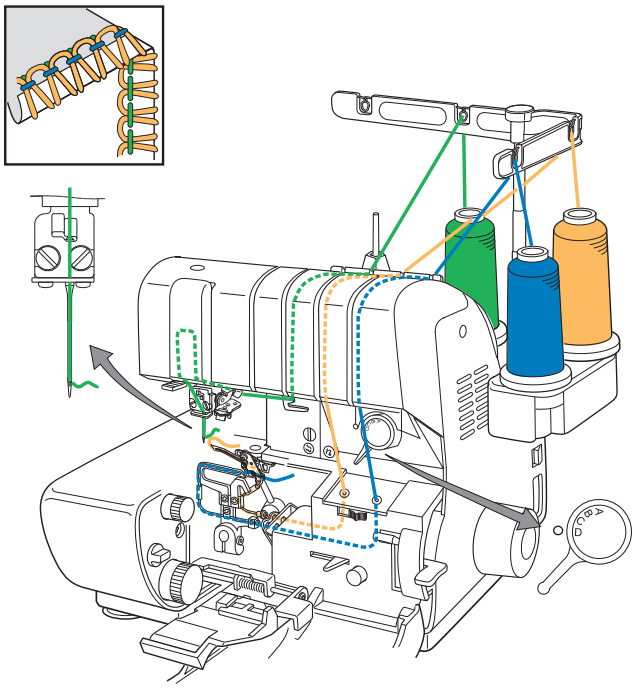

Needles Agujas Aiguilles Nadeln Naald Neulat Nålar Ago ИГЛЫ 针	right derecha droite rechte rechts oikea höger destro правая 右	Length Longitud Longueur Länge Lengte Pituus Längd Lunghezza Punto ДЛИНА СТЕЖКА 针码长度 **0,75-1,5R**
Width Ancho Largeur Breite Breedte Leveys Bredd Larghezza Cucitura ШИРИНА СТЕЖКА 针迹宽度 **3,5**		Stitch Selector Selector de puntadas Sélecteur de point Stichwahl Steekkeuzeknop Ommelvalitsin Söm Väljare Selettore Punto СЕЛЕКТОР СТРОЧЕК 针迹选择 **D**

2-Thread Flatlock-Wide
Costura plana con 2 Hilos Ancha
Flatlock à 2 Fils-Large
2-Faden Flatlock-Breit
2-Draads Flatlock Breed

2-Lankainen Laakasauma-Leveä
2-Tråds Flatlock-Bred
Cucitura Piatta a 2 fili Largo
2-ниточные плоские подрубочные швы-широкие
2线平包缝–宽

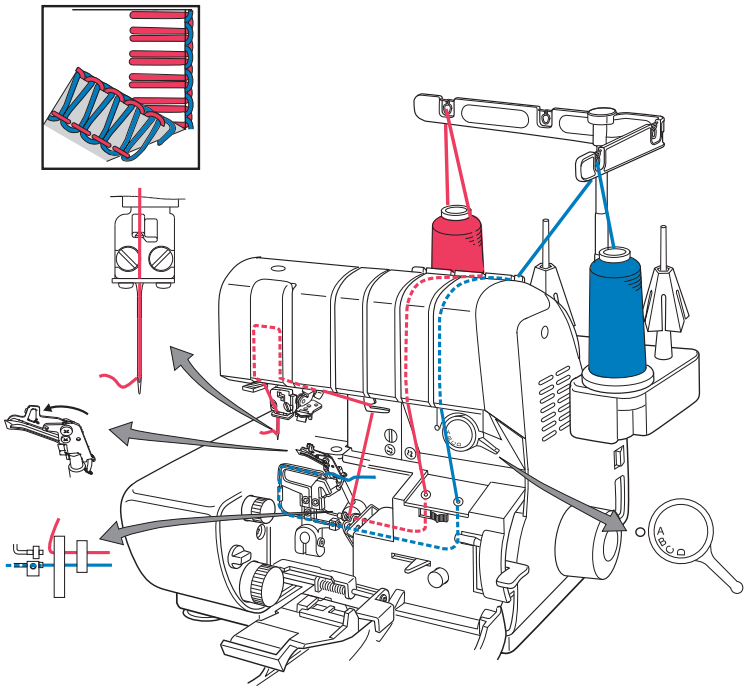

Needles Agujas Aiguilles Nadeln Naald Neulat Nålar Ago ИГЛЫ 针	left izquierda gauche linke links vasen vänster sinistro левая 左	Length Longitud Longueur Länge Lengte Pituus Längd Lunghezza Punto ДЛИНА СТЕЖКА 针码长度 **2-2,5**
Width Ancho Largeur Breite Breedte Leveys Bredd Larghezza Cucitura ШИРИНА СТЕЖКА 针迹宽度 **7,5**		Stitch Selector Selector de puntadas Sélecteur de point Stichwahl Steekkeuzeknop Ommelvalitsin Söm Väljare Selettore Punto СЕЛЕКТОР СТРОЧЕК 针迹选择 **A**

baby lock Victory Quick Reference Threading Guide

3-Thread Flatlock Seaming
Costura plana con 3 Hilos
Flatlock à 3 Fils
3-Faden Flatlock-Schmal
3-Draads Flatlock

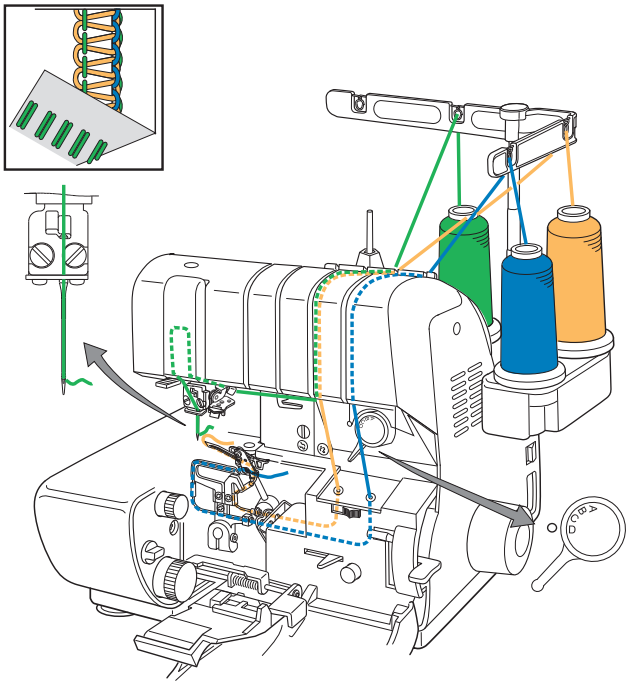

3-Lankainen Laakasauma
3-Tråds Flatlock
Cucitura sopraggitto piatta a 3 fili
3-ниточный плоский подрубочный шов
3线平包缝

Needles Agujas Aiguilles Nadeln Naald Neulat Nålar Ago ИГЛЫ 针	right derecha droite rechte rechts oikea höger destro правая 右	Length Longitud Longueur Länge Lengte Pituus Längd Lunghezza Punto ДЛИНА СТЕЖКА 针码长度 **2-3**
Width Ancho Largeur Breite Breedte Leveys Bredd Larghezza Cucitura ШИРИНА СТЕЖКА 针迹宽度 **3,0-5,0**		Stitch Selector Selector de puntadas Sélecteur de point Stichwahl Steekkeuzeknop Ommelvalitsin Söm Väljare Selettore Punto СЕЛЕКТОР СТРОЧЕК 针迹选择 **D**

2-Thread Flatlock-Narrow
Costura plana con 2 Hilos Estrecha
Flatlock à 2 Fils-Étroit
2-Faden Flatlock-Schmal
2-Draads Flatlock Smal

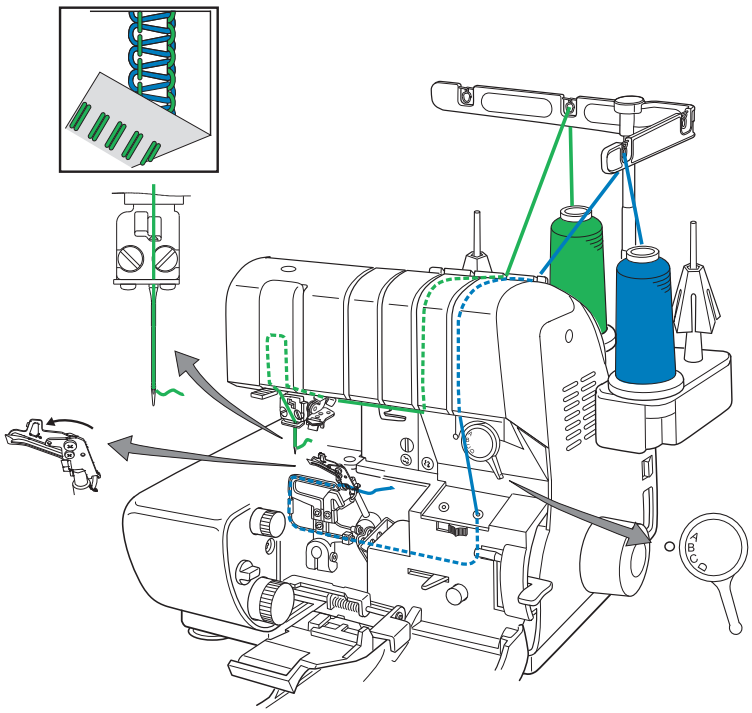

2-Lankainen Laakasauma-Kapea
2-Tråds Flatlock-Smal
Cucitura Piatta a 2 fili-Stretta
2-ниточные плоские подрубочные швы-узкие
2线平包缝–窄

Needles Agujas Aiguilles Nadeln Naald Neulat Nålar Ago ИГЛЫ 针	right derecha droite rechte rechts oikea höger destro правая 右	Length Longitud Longueur Länge Lengte Pituus Längd Lunghezza Punto ДЛИНА СТЕЖКА 针码长度 **3-3,5**
Width Ancho Largeur Breite Breedte Leveys Bredd Larghezza Cucitura ШИРИНА СТЕЖКА 针迹宽度 **3,5**		Stitch Selector Selector de puntadas Sélecteur de point Stichwahl Steekkeuzeknop Ommelvalitsin Söm Väljare Selettore Punto СЕЛЕКТОР СТРОЧЕК 针迹选择 **B**